Legenda:
zakres projektowy 400m
istniejąca linia ENERGA-OPERATOR SA
z podwieszoną linią oświetleniową
oraz oprawami

Schemat szafki oświetleniowej pomiarowo-sterującej 3-fazowej,
z obwodami 2x 3-faz. lub 6x 1-faz.

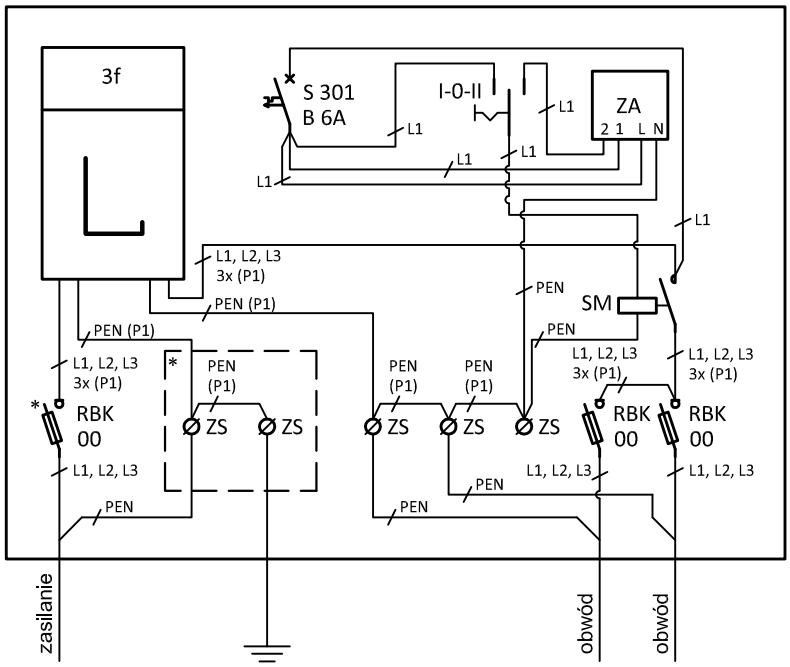

Legenda:

L	- tablica pod licznik energii elektrycznej 3-faz.
RBK 00	- rozłącznik bezpiecznikowy na wkładki WTN-00
ZS	- złączka szynowa 2-przewodowa min. 35 mm²
S 301 B 6A	- jednofazowy wyłącznik nadmiarowoprądowy o prądzie znamionowym 6 A i charakterystyce B
I-0-II	- przełącznik trójpołożeniowy 1-rzędowy o prądzie znamionowym min. 10 A w wykonaniu modułowym,
ZA	- sterownik oświetlenia ulicznego (L, N - zasilanie sterownika; 1, 2 - przyłączenia styku zwiernego sterownika)
SM	- stycznik mocy o trzech stykach zwiernych i prądzie znamionowym 63 A
*	- obudowa przystosowana do oplombowania

Oprzewodowanie sterowania wykonać przewodami LgY lub DY o przekroju 1,5 mm².
Oprzewodowanie obwodów prądowych wykonać przewodami LgY 10 mm² zgodnie z oznaczeniami (P1).
Oznaczenie 3x i 4x określa odpowiednio liczbę trzech i czterech przewodów.
Wyłącznik nadmiarowoprądowy, przełącznik trójpołożeniowy, sterownik i stycznik montować w rozdzielnicach tworzywowych.
Wszystkie urządzenia zabudować w obudowie żebrowanej z tworzywa sztucznego termoutwardzalnego odpornego na promieniowanie UV z zamkiem na wkładkę typu Master Key firmy Metalplast LOB S.A. Leszno, o wymiarach około:
szer.530 mm, wysokość 600 mm, głębokość 245 mm.

W przypadku szafki do montażu na słupie:
- do obudowy dołączyć uchwyty umożliwiające jej montaż na słupie,
- obudowę wyposażyć w 3 dławnice na wprowadzenie przewodów.

W przypadku szafki do montażu na ścianie:
- do obudowy dołączyć dodatkowy kanał kablowy o wysokości ok. 260 mm, z którego będzie można wykonać przewierty przez ścianę

W przypadku szafki do montażu w gruncie:
- do obudowy dołączyć fundament z dodatkowym kanałem kablowym o wysokości ok. 260 mm