Zbliżenia i skrzyżowania kabli i innych urządzeń podziemnych

1. Kable ee na napięcie znamionowe sieci do 1kV
   a) skrzyżowanie

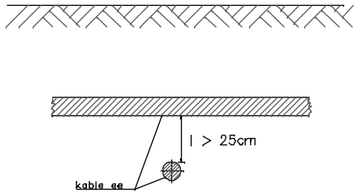

   b) zbliżenie

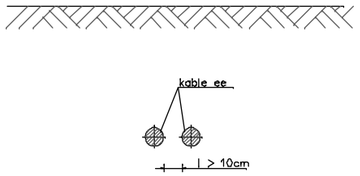

2. Kable sygnalizacyjne i kable przeznaczone do zasilania urządzeń oświetleniowych
   a) skrzyżowanie

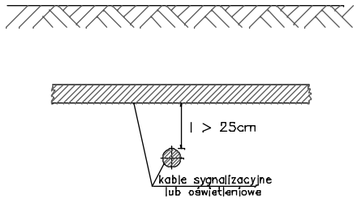

   b) zbliżenie

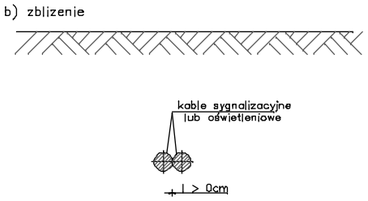

3. Kable ee na napięcie znamionowe sieci do 1kV z kablami ee na napięcie sieci wyższe niż 1kV
   a) skrzyżowanie

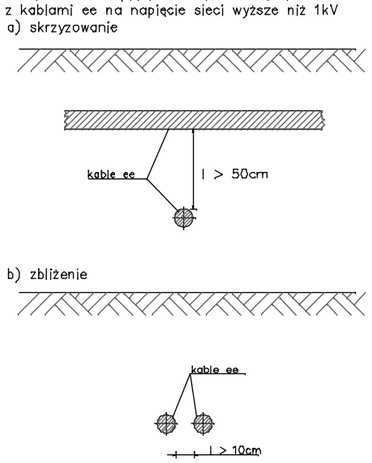

4. Kable ee na napięcie znamionowe sieci wyższe niż 10kV z kablami tego samego rodzaju
   a) skrzyżowanie

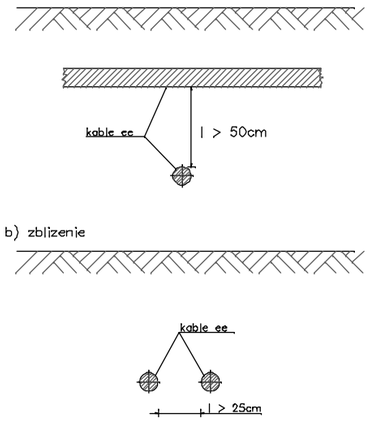

5. Kable ee z kablami telekomunikacyjnymi
   a) skrzyżowanie

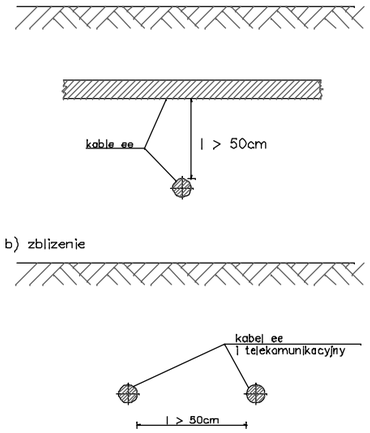

5. Kable różnych użytkowników
   a) skrzyżowanie

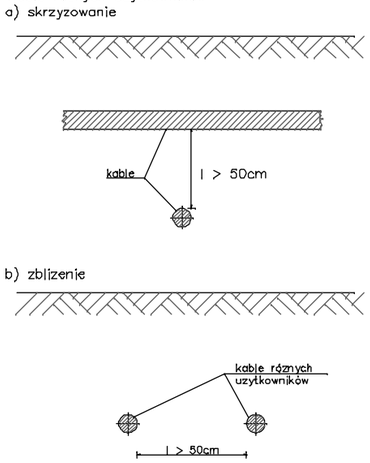

7. Kable z mufami sąsiednich kabli
   – zbliżenie

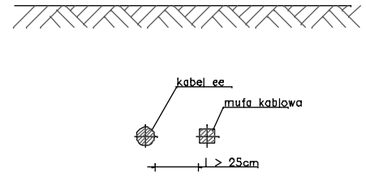

8. Kabel z rurociągami wodociągowymi, ściekowymi, cieplnymi, gazowymi z gazami niepalnymi i rurociągami z gazami palnymi o ciśn. do 0,5 at, z cieczami palnymi i gazami o ciśn. wyższym niż 0,5 at i nie przekraczającymi 4 at.
   a) skrzyżowanie

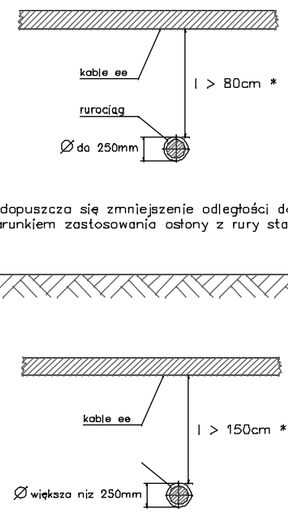

* dopuszcza się zmniejszenie odległości do 50cm pod warunkiem zastosowania osłony z rury stalowej

b) zbliżenie
– z rurociągami wodociągowymi, ściekowymi, cieplnymi, gazowymi z gazami niepalnymi i rurociągami z gazami palnymi o ciśn. 0,5 at

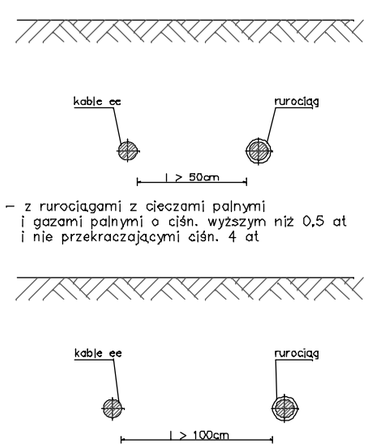

9. Kabel ze zbiornikami z płynami palnymi
   a) skrzyżowanie

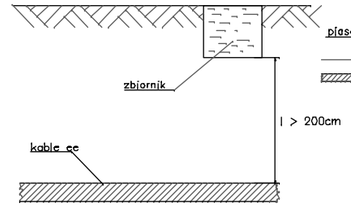

   b) zbliżenie

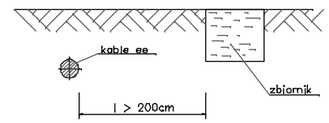

10. Kabel z częściami podziemnymi linii napowietrznych (ustój, podpora, odciążka)
    – zbliżenie

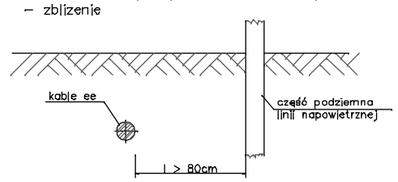

11. Kabel ze ścianą budynku i innych budowli np. tunelu, kanału
    – zbliżenie

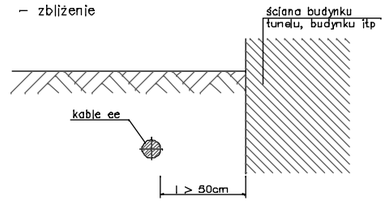

12. Skrzyżowanie kabla z ulicą

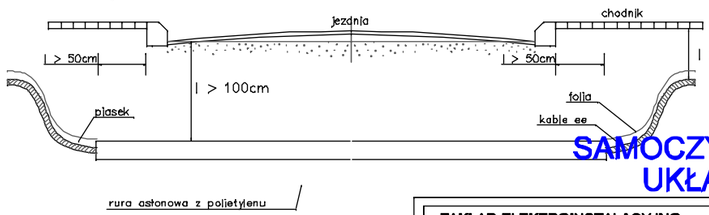

13. Skrzyżowanie kabla z drogą kołową

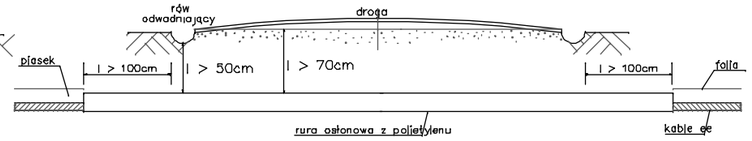

14. Skrzyżowanie kabla z rurociągiem wodociągowym, ściekowym, cieplnym, gazowym

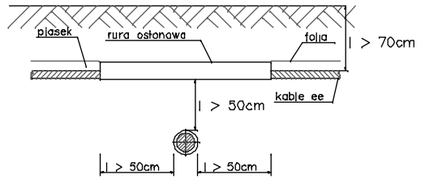

15. Skrzyżowanie kabla z kanałem ciepłowniczym ułożonym płytko

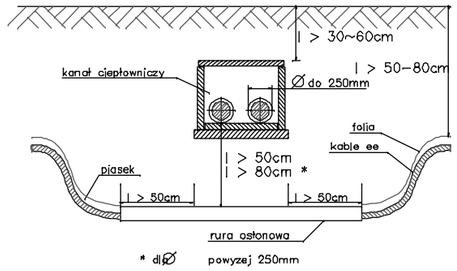

16. Skrzyżowanie kabla z kanałem ciepłowniczym ułożonym głęboko

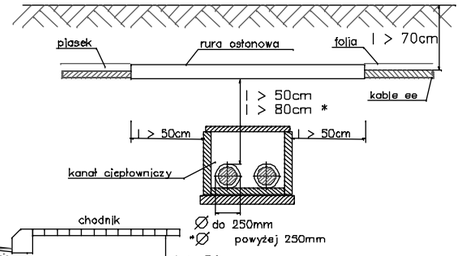

SAMOCZYNNE WYŁĄCZANIE
UKŁAD SIECI : TN-C

ZAKŁAD ELEKTROINSTALACYJNO-HANDLOWY "WIS" PRACOWNIA PROJEKTOWA		64-100 LESZNO, UL. FRANCUSKA 61 TEL. 065 529-90-93 TEL.,KOM. 601-763-997, 601-561-840 e-mail: wis@wis.net.pl		
Obiekt	Rozbudowa zaliczniikowej instalacji oświetleniowej w m. Pogrzybów od pos. nr 9 do pos. nr 10A gm. Raszków, zgodnie z warunkami technicznymi nr WTS 19/II/2016 z dnia 19.08.2016r.			
Adres	m. Pogrzybów, gm. Raszków, pow. ostrowski dz. nr ewid. 173/22 ob. ew. 0015 Pogrzybów, j. ew. 301706_5 Raszków			
Inwestor	OŚWIETLENIE ULICZNE I DROGOWE sp. z o. o. 62-800 Kalisz ul. Wrocławska 71A			
Treść rysunku	SZCZEGÓŁY ZBLIŻEŃ I SKRZYŻOWAŃ LINII KABLOWEJ	Data	Skala	Nr. rysunku
		28.03.2017		4
Branża	elektryczna			
Projektant	mgr. inż. Jerzy Woźniak	upr. 877/86/Lo WKP/IE/5729/01 spec. inst. inż.		
Asystenci:	inż. Marek Ratajczak mgr inż. Jacek Krajewski			
Sprawdzający	inż. Kazimierz Pawlicki	upr. 820/86/Lo WKP/IE/3807/01 spec. inst. inż.		